标准大轴套增量编码器EI100P

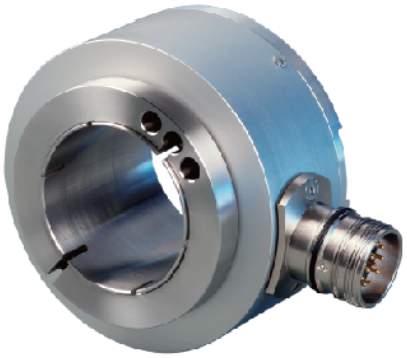

产品说明：

重载型大轴套增量编码器EI100P系列产品是针对各种重工业以及各类轴上重负载的应用场合而推出的产品系列，具有优秀的抗机械损伤性能，可在轴上承受较高的径向和轴向负荷。产品采用轴套式结构设计，可以直接在驱动轴上安装，通过拐臂或者弹簧片实现柔性固定连接 。EI100P分辨率可达5000ppr，既能满足精密控制，又能保证重载安全。

产品特点：

- 金属外壳更加牢固，抗冲击结构紧凑，适宜在有限的空间安装使用
- 轴孔径为Φ30/Φ38/Φ45/Φ50不锈钢通孔轴，C形卡环固定安装
- 分辨率5000ppr,防护等级IP54
- 直接电缆出线或者接插件连接，更加灵活，便于维护检修，出线端防水保护更加安全
- 轴套型更加紧凑，节省安装空间和成本
- 拐臂或弹簧片等多种柔性的连接方式，确保产品安装具有更大自由度
- 具备反接保护和短路保护，确保使用安全[1)]

机械参数：

轴径（mm）	Φ30/Φ38/Φ45/Φ50H7
防护等级	IP54 (IP66可选)
每分钟最大转数	3500
最大轴负荷	80N轴向
	140N径向
冲击	50G/11ms
振动	10G 10...2000HZ
轴承寿命	10^9 转数
转动惯量	约15×10^{-6} kgm^2
起动力矩	<0.1Nm 带油封
主体材料	铝合金
外壳材料	铝合金
工作温度	-20...+80℃(-40...+80℃可选)
贮存温度	-45...+85℃
重量	约900g

可提供的分辨率：1024, 2048

注意：以上为常备库存；其他分辨率应情而定。

电气特性：

输出形式	RS422	推挽
电源（VDC）	5±0.25或10...30	10...30
无负载时消耗电流	最大80mA	最大125mA
最大负载电流	±20mA	±40mA
输出频率	最大300kHz	最大300kHz
信号高电平	最小2.5V	最小Ub-1.8
信号低电平	最大0.4V	最大0.5V
上升时间Tr	最大200ns	最大1μs
下降时间Tf	最大200ns	最大1μs

标准大轴套增量编码器EI100P

端子配置：

信号	0V	+Ub	A	$\bar{A}$	B	$\bar{B}$	Z	$\bar{Z}$			屏蔽
色标	白	棕	绿	黄	灰	粉	蓝	红			⏚
针号	10	12	5	6	8	1	3	4	11	2	PH

机械图：

EI100P (键槽连接)
(轴径<45mm)
双臂弹簧片：
E41350137A/0

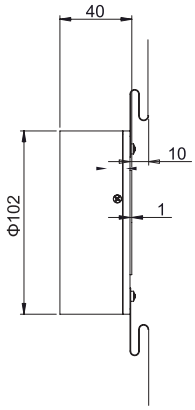

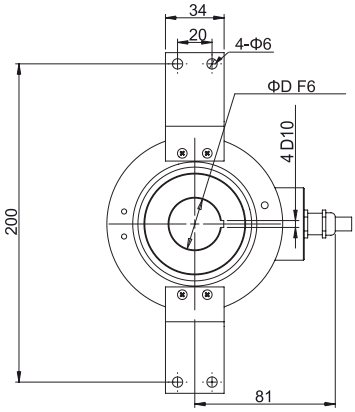

EI100P (键槽连接)
(轴径≥45mm)
双臂弹簧片：
E41350137A/0

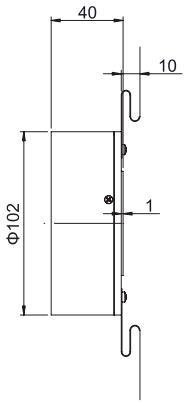

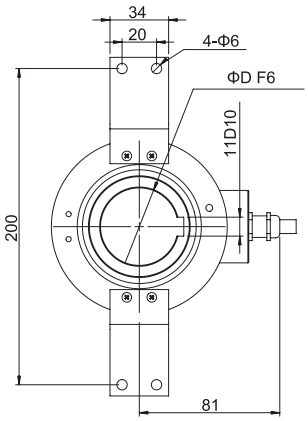

EI100P (锁圈连接)
单翼弹簧片：
E41350137A/0

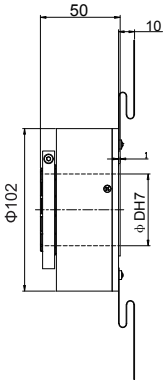

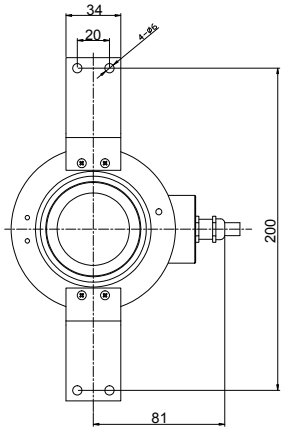

标准大轴套增量编码器EI100P

机械图：

EI100R

万向扭矩臂：
SN5A60

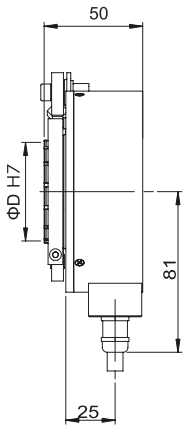

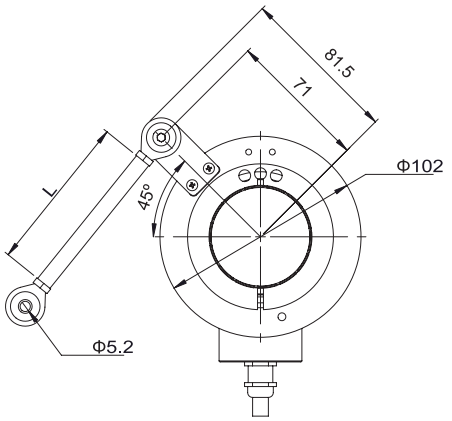

型号代码：

EI 100 P 30 – L5 T R – 1024 . XXXX

轴径

30=Φ30H7
38=Φ38H7
45=Φ45H7
50=Φ50H7

轴径加“K”, 表示轴套带键槽，
此时，轴孔径公差为F6
如：30K表示Φ30轴键槽连接

出线方向

R=径向

XXXX=特殊型式代码

分辨率

脉冲/转 ≤5000
注意：分辨率后加“C”表示低温产品；有关可利用的脉冲范围请直接与我们公司联系

出线方式

P=线缆输出，标准长度1.5m
T=M23，12针接插座不带相配接插件
(相配接插件代码：TMSP1612F)

编码器输出与供电[1)]

L5=RS422（带反相信号）	5VDC供电
L6=RS422（带反相信号）	10...30VDC供电
H6=推挽 HTL（带反相信号）	10...30VDC供电
P6=推挽 HTL（无反相信号）	10...30VDC供电

法兰型式

P=轴套带弹簧片
R=轴套带拐臂安装支架

主体尺寸

100=主体尺寸

系列

EI=标准增量型

12 针式连接座俯视图：

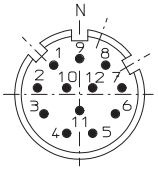

相配的连接件：
与出线方式“T”相配的接插件型号：
TMSP1612F

[1)] 当提供的供电电压准确无误时，在某个时刻仅一个通道：
当U_B=5V时，允许短路到通道、0V或U_B；
当U_B高于5V时，允许短路到通道、或0V。